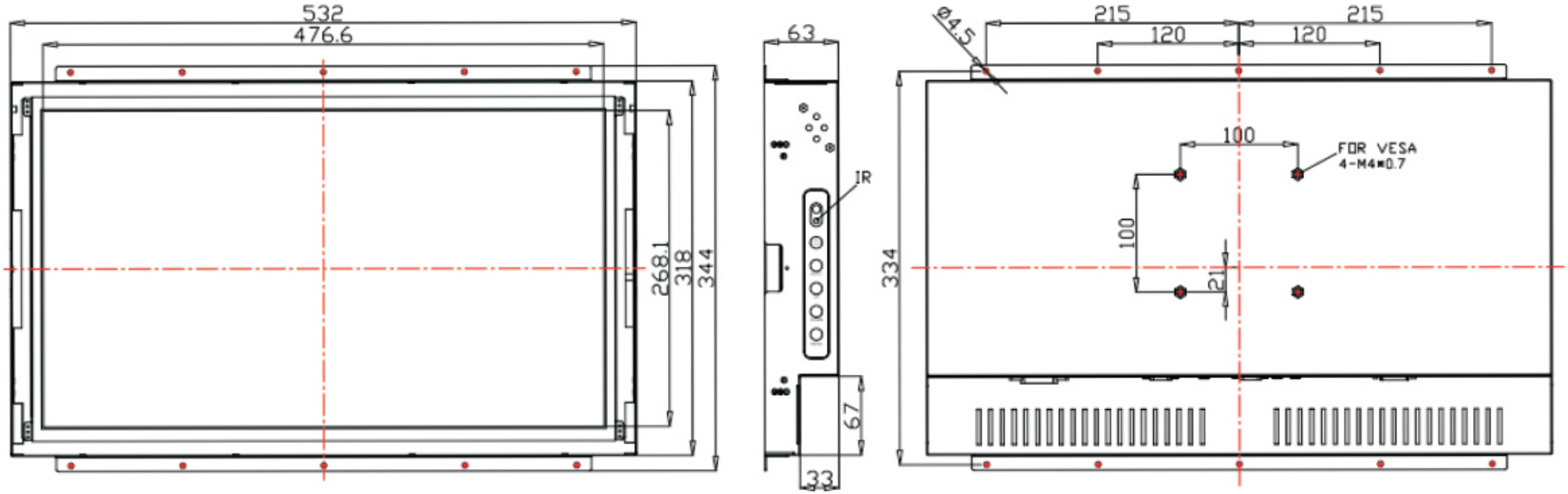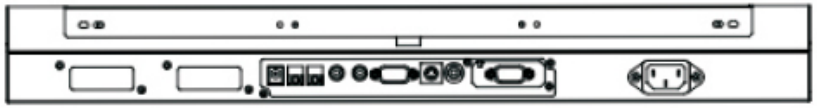Openframe-Monitor IOM-21